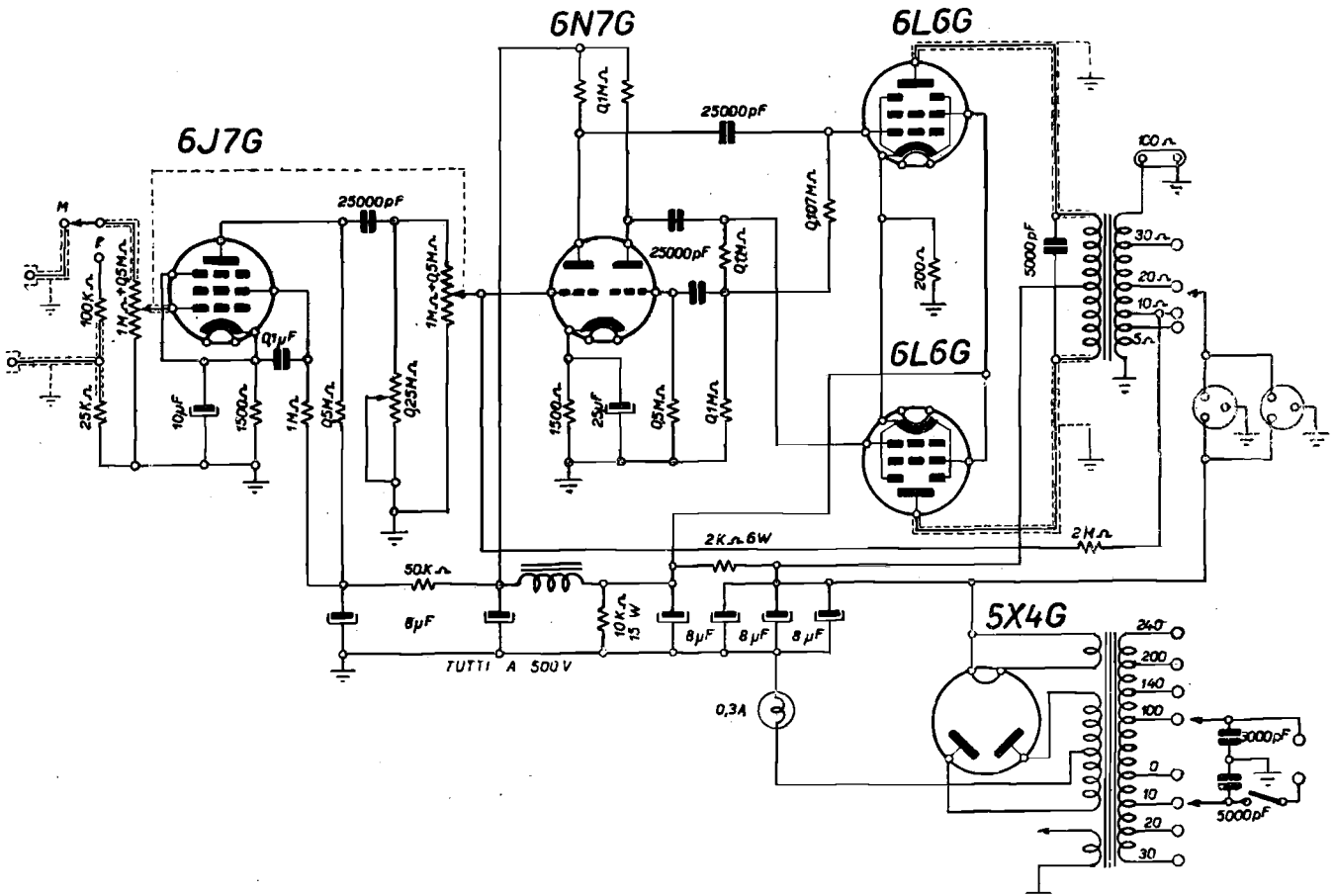

FIMI - Amplificatore mod. Phonola A-301. Potenza 30 watt, con stadio finale a due 6L6 in classe AB1. (In serie al controllo di tono di 0,25 MΩ vi è un condensatore di 5000 pF, non disegnato nello schema).